COD. 021.110

SPANDICONCIME
ÉPANDEUR D'ENGRAIS
ZENTRIFUGAL DÜNGERSTREUER
FERTILIZER SPREADER

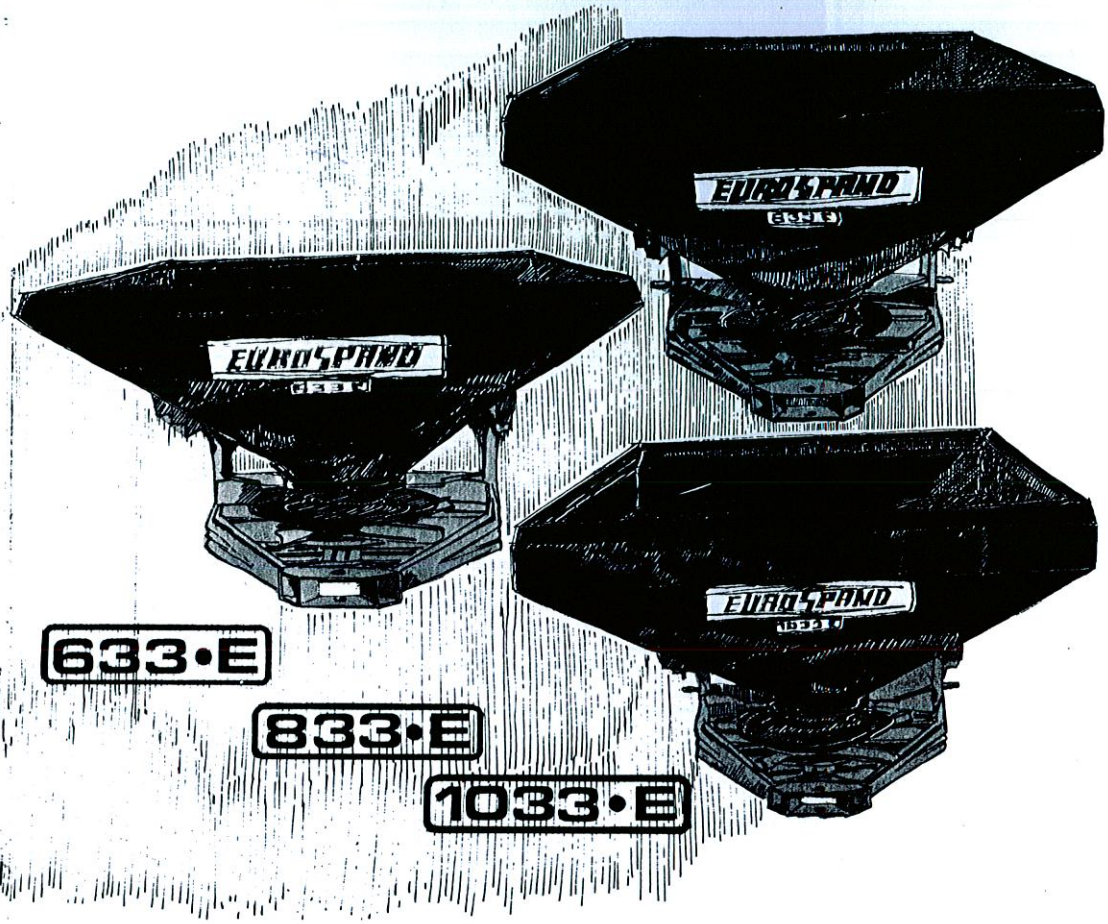

ISTRUZIONI
INSTRUCTIONS
BEDIENUNGSANLEITUNG
INSTRUCTIONS

OFFICINE MACCHINE AGRICOLE BOVESANE

RICAMBI
RECHANGES
ERSATZTEILLISTE
SPARE PARTS

Reg. S. Anna, 98-99 - 12012 BOVES (CN-Italy) - Tel. (0171) 88.06.55 (3 linee) - Telex 210314 OMAB I

COD. 045.025

Gruppo d'angolo completo
Boîtier venoui complet
Angle gear box, complete
Getriebe

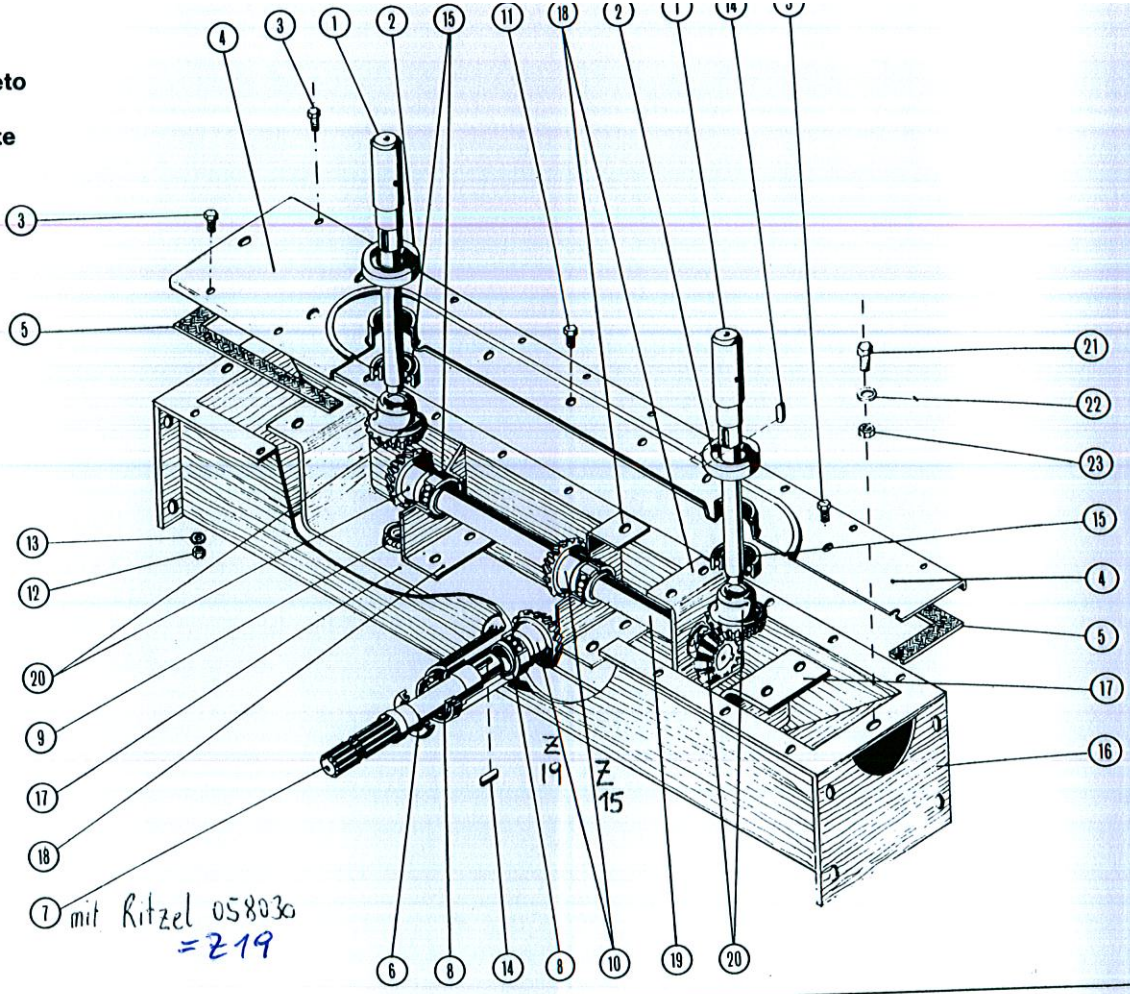

POS.	COD. CODE KODE	DESCRIZIONE	DESCRIPTION	DESCRIPTION	BESCHREIBUNG
	045.025	Gruppo completo	Boîter complet	Angle gear box	Getriebe
1	004.041	Albero uscita	Arbre	Driven shaft	Getriebene Welle
2	057.003	Cappellotto copri-polvere	Flangette anti-poussière	Dust cover	Staubschutzring
3	043.003	Vite	Vis	Bolt	Schraube
4	051.014	Scatola superiore	Partie sup. de boîte de renvoi	Upper gear housing	Getriebekasten (oben)
5	012.029	Guarnizione	Joint d'étanchéité	Gasket	Dichtung
6	012.007	Corteco	Joint d'huile	Oil seal 35/55/10	Oelabdichtung 415.086
7	004.029	Albero entrata	Arbre commande	Drive shaft	Antriebswelle
8	013.011	Cuscinetto	Roulement	Ball bearing 6205	Kugellager
9	013.009	Cuscinetto	Roulement	Ball bearing	Kugellager
10	058.028	Pignone la coppia	Couple pignon de rove	Pair Pignon gear	Ritzelpaar 15 Z u. *15
11	043.006	Vite tappo riemp. grasso	Vis pour engraissage	Bolt for grasing	Scraube für Schmierfüllung
12	014.004	Dado	Ecrou	Nut	Mutter
13	030.001	Grower	Rondelle grower	Split washer	Federring
14	009.002	Chiavetta	Clavette	Key	Passfeder
15	013.018	Cuscinetto	Roulement	Ball bearing	Kugellager
16	051.015	Scatola inferiore	Partie inf. de boîte de renvoi	Lower gear housing	Getriebekasten (unten)
17	036.056	Supporto	Support	Bracket	Halter
18	036.057	Supporto	Support	Bracket	Halter
19	004.030	Albero	Arbre	Drive shaft	Antriebswelle
20	058.029	Pignone la coppia	Couple Pignon de rove	Pair Pignon gear	Ritzelpaar
21	044.105	Vite	Vis	Bolt	Schraube

PIECES DE RECHANGE
ERSATZTEILE
SPARE PARTS

GRUPPO D'ANGOLO COMPLETO
BOITIER VENUOI COMPLET
GETRIEBE (VORGELEGE)
ANGLE GEAR BOX

COD. 045.013 00

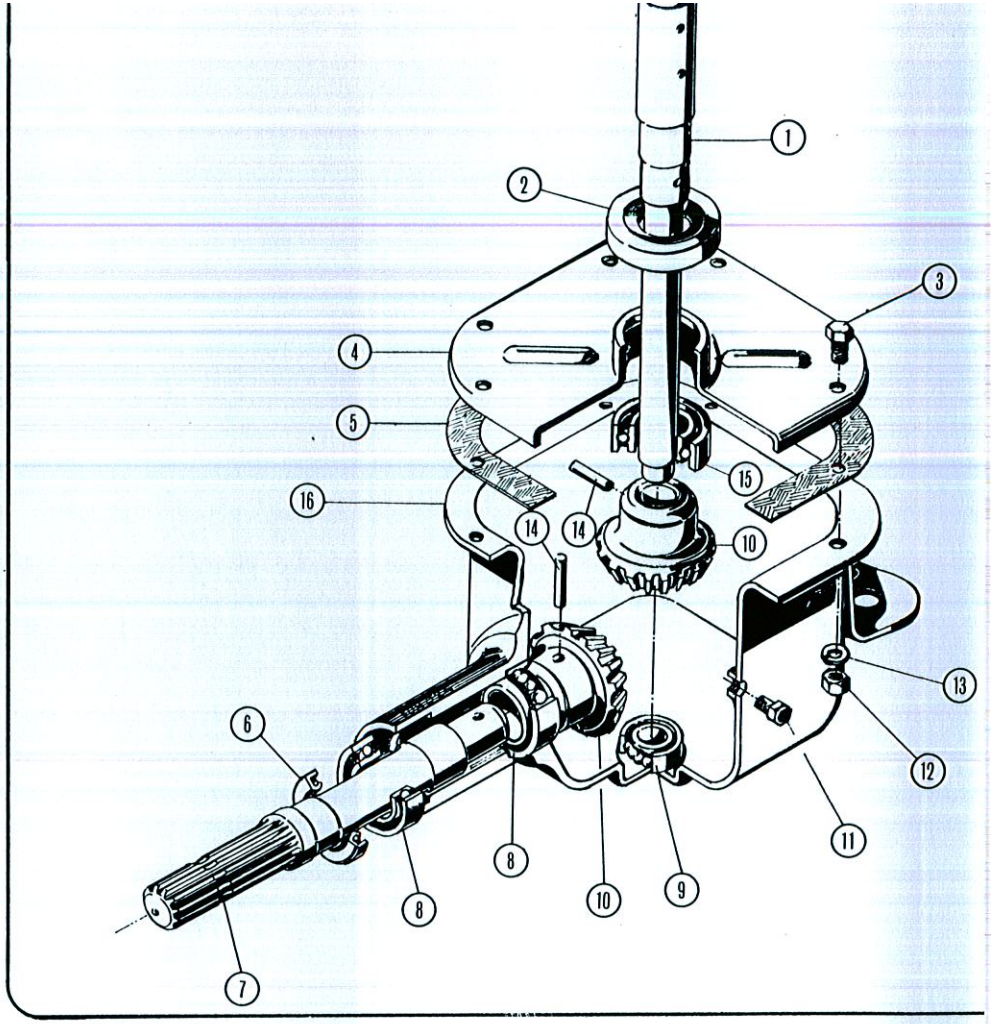

POS.	CODICE	DESCRIZIONE	DESCRIPTION	BESCHREIBUNG	DESCRIPTION
1	004.063 ✓	Albero Uscita	Arbre commande	Getriebene Welle	Driven Shaft
2	057.003 ✓	Capellotto copri-polvere	Flangette antipoussière	Straubschutzring	Dust cover
3	043.003	Vite TE 8x16	Vis	Schraube 103·041	Bolt
4	051.003 ✓	Scatola Superiore	Partie sup. de boite de renvoi	Getriebekasten (ober)	Upper gear h
5	012.005 ✓	Guarnizione	Joint d'étanchéité	Dichtung	Gasket
6	012.007	Corteco 35x52x10	Joint d'huile	Oelabdichtung 415·085	Oil seal
7	004.064 ✓	Albero Entrata	Arbre commande	Antriebswélle	Drive Shaft
8	013.011	Cuscinetto 6205	Roulement 6205	Kugellager 6205 400·216	Ball bearing
9	013.009	Cuscinetto 6203	Roulement 6203	Kugellager 6203 400·210	Ball bearing
10	058.061 ✓	Pignone Z=17	Pignon de rove	Ritzel	Pignon gear
11	043.006	Vite Tappo Riemp. Grasso	Vis pour engraissage	Schraube für Schmierfüllung	Bolt for Gre
12	014.004	Dado M8	Ecrou	Mutter 120·159	Nut
13	030.001	Grower ø 8	Rondelle grower	Federring 165·310	Split washer
14	009.008	Chiavetta 6x6x30	Clavette 6×6×28	Passfeder 150·078	Key
15	013.018	Cuscinetto 6305RS	Roulement 6305 RS	Kugellager 6305 RS 400·317	Ball bearing
16	051.008	Scatola Inferiore	Partie inf. de boite de renvoi	Getriebekasten (unter)	Lower gear

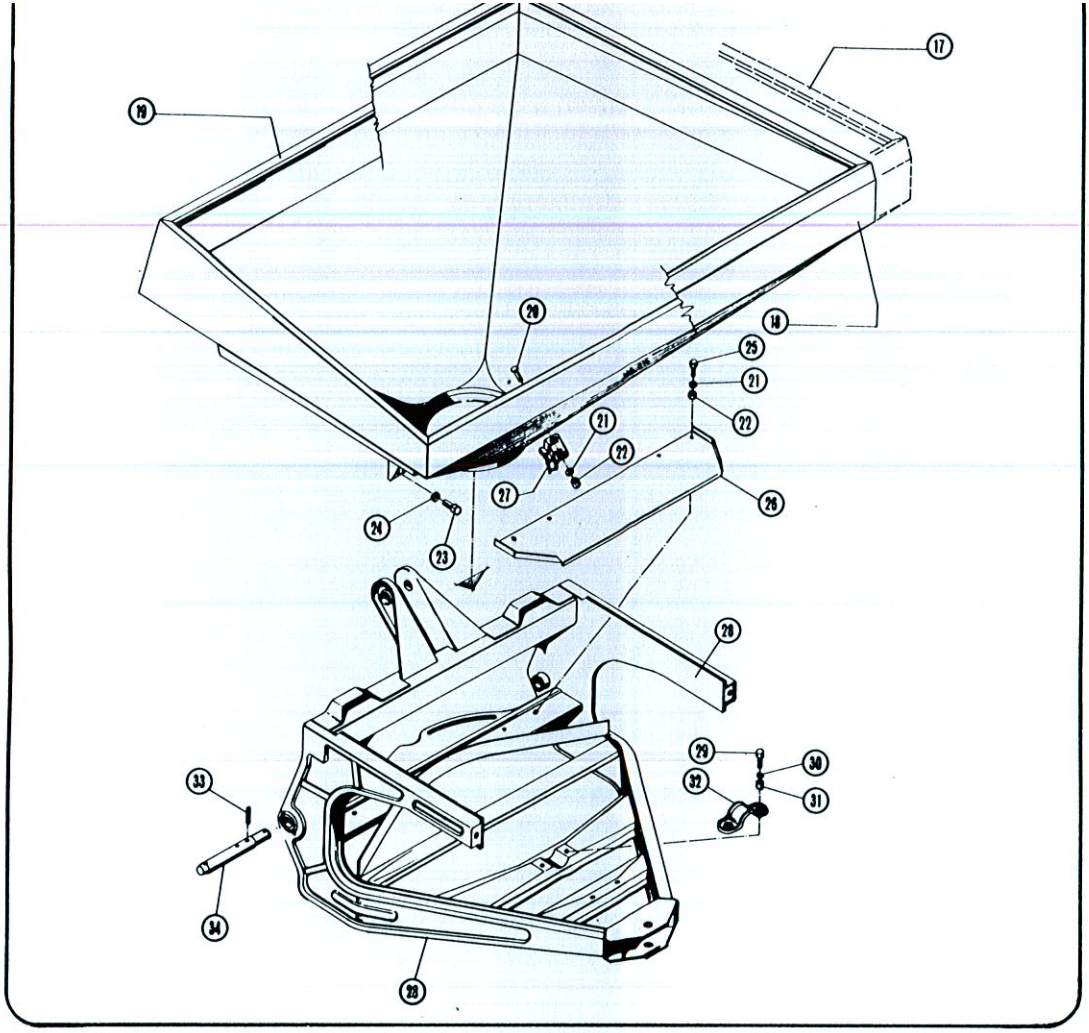

POS.	CODICE	DESCRIZIONE	DESCRIPTION	BESCHREIBUNG	DESCRIPTION
17	011.039	Tramoggia 1033E	Trémie 1033E	Behalter/Trichter 1033E	Hopper 1033E
18	011.038	Tramoggia 833E	Trémie 833E	Behalter/Trichter 833E	Hopper 833E
19	011.037	Tramoggia 633E	Trémie 633E	Behalter/Trichter 633E	Hopper 633E
20	043.007	Vite	Vis TT	Schraube TT	Bolt TT
21	031.031	Rondella foro	Rondelle	Scheibe loch	Washer bore
22	014.005	Dado	Ecrou	Mutter	Nut
23	043.031	Vite	Vis TE	Schraube TE	Bolt TE
24	031.023	Rondella	Rondelle	Scheibe	Washer
25	043.013	Vite	Vis	Schraube	Bolt
26	007.012	Carter Superiore Telaio	Déflecteur supèrieure	Schirm (oben)	Deflector (upper)
27	036.037	Supporto attacco cono inf.	Support trémie inf.	Verbindung für Absohlusstrichter	Terminal cone su
28	037.024	Telaio 633E/833E/1033E	Chassis	Rahmen	Frame
29	043.080	Vite	Vis TE	Schraube	Bolt TE
30	030.002	Grower	Rondelle grower	Scheibe in Ertalon	Split washer
31	014.001	Dado	Ecrou	Mutter	Nut
32	076.001	Collarino	Collier de serrage	Befestigungskragen	Collar bracket
33	034.001				

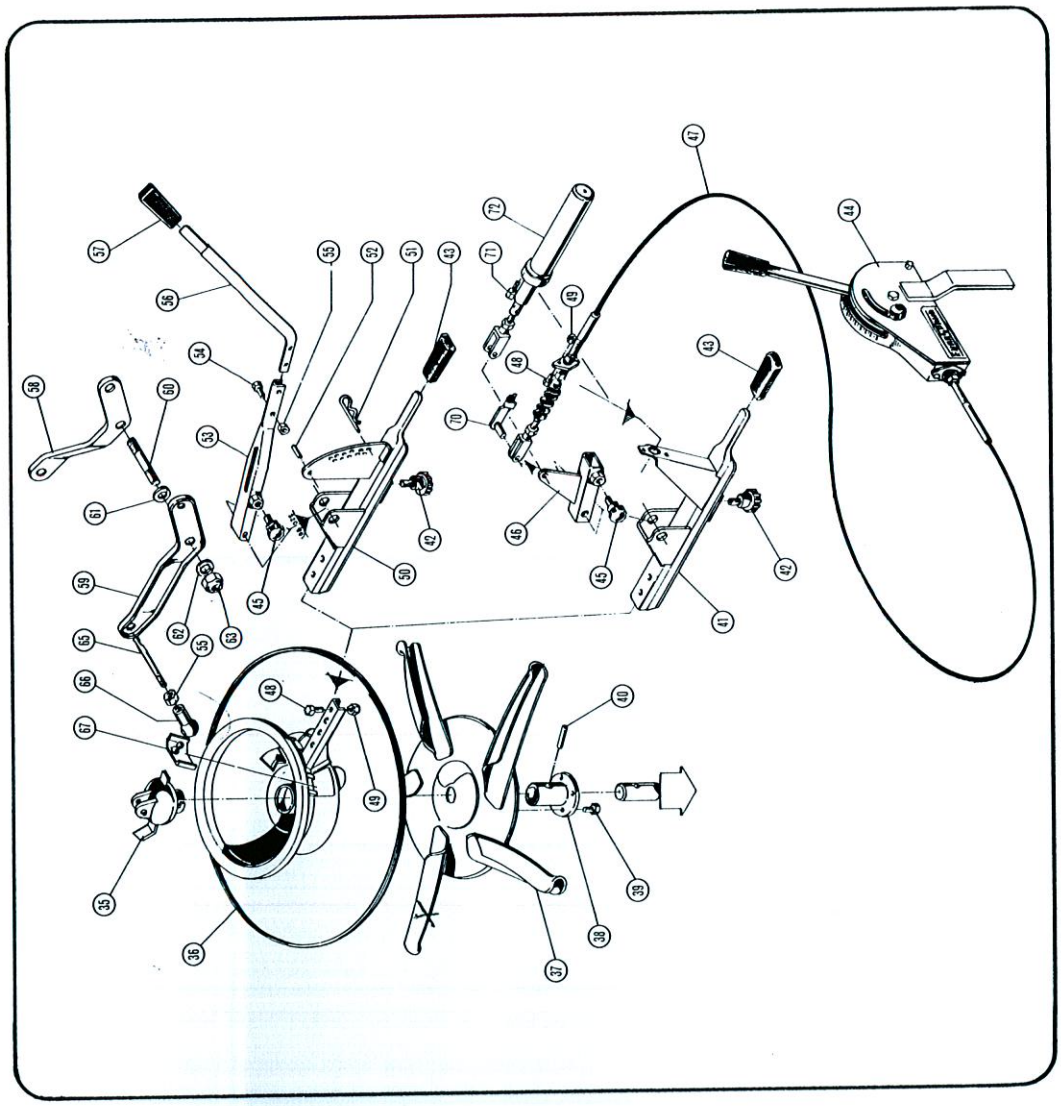

57
56
55
52
51
43
72
71
47
44
49
48
43
58
60
54
53
70
61
42
46
45
50
45
42
59
62
63
41
65
55
66
48
40
67
49
35
36
37
38
39

X 02500400 Warfutaufet allein

POS.	CODICE	DESCRIZIONE	DESCRIPTION	BESCHREIBUNG	DESCRIPTION
35	040.008	Trascinatore	Doigt de distribution	Düngerdrehspindel ✓	Fertiliser drag spindle
36	011.047	Cono inf.	Trémie inf.	Abschlusstrichter (v. FWL)	Terminal cone
37	015.015	Disco Spargitore	Disque de distrib. 33	Streuscheibe 33 ✓	Distributor Disc 33
38	057.006	Flangia per disco	Bride	Kupplungsflansch ✓	Flange
39	043.086	Vite (inox)	Vis	Schraube	Bolt
40	034.013	Spina elastica	Goupille roulée	Spannstift	Split pin
40	034.014	Spina elastica	Goupille roulée	Spannstift	Split pin
41	020.032	Leva orientamento dist.	Levier dist.	Schieberhebel Kabelbet ✓	Remote lever
42	026.009	Volantino masch.	Vis de bloccage	Klemmschraube ✓	Lever block knob
43	026.010	Coprimaniglia	Poignée	Handgriff ✓	Handle grip cover
44	051.009	Scatola comando a dist.	Boite de commande a distance	Kabelbetriebekasten ✓	Remote Cont. housing
45	026.003	Volantino maschio	Vis de bloccage	Klemmschraube ✓	Lever block knob
46	020.020	Leva Cent. Unione	Levier Centrale (dist.)	Zentralhebel (kabelbet.) ✓	Cent. Lever (rem. con.)
47	087.004	Cavo Fless.	Câble flessible	Biegsamkabel (Bowden) ✓	Flex. cable (Bowden)
48	043.008	Vite	Vis TE	Schraube TE	Bolt TE
49	014.005	Dado	Ecrou	Mutter	Nut
50	020.031	Leva orientamento man.	Levier manuel	Schieberhebel handbet (v. FWL)	Hand lever
51	052.005	Coppiglia sagomata	Goupille bloccage levier manuel	Klemmsplint für Handhebel	Cott. pin for Hand Lev.
52	034.002	Spina elastica	Goupille roulée	Spannstift	Split pin
53	091.001	Leva Cent. Unione (man.)	Levier cent. de unione (manuel)	Verbindungshebel (handbet.) (FWL)	Union lever (hand c.)
54	043.046	Vite	Vis TE	Schraube TE	Bolt TE
55	014.005	Dado	Ecrou	Mutter	Nut
56	020.026	Leva op. manuale (vert.)	Levier opér. a main	Handhebel (handbet.) ✓	Hand operation Lever
57	026.002	Coprimaniglia	Poignée	Handgriff ✓	Handle grip cover
58	020.016	Leva Chiusini (des.)	Levier volets-droit	Schieberhebel (rechts) ✓	Shutter Lever (right)
58	020.017	Leva Chiusini (sin.)	Levier volets-gauche	Schieberhebel (links) ✓	Shutter Lever (left)
60	027.025	Perno fulcro	Goujon point d'appui	Drehpunktschraubbolzen ✓	Fulcrum pin
61	031.014	Rondella Ertalon	Rondelle Ertalon	Scheibe in Ertalon	Washer in Ertalon
62	031.019	Rondella Ertalon	Rondelle Ertalon	Scheibe in Ertalon	Washer in Ertalon
63	014.011	Dado autoblocc.	Ecrou autobloqu.	Mutter selbstfestgeh.	Self locking
65	038.012	Tirante 633/833/1033	Tringle de volet	Schieberzugstange ✓	Shutter tie rod
66	077.005	Calzature	Chausette	Strumpfstuck ✓	Stocking joint
67	010.006	Chiusino	Volet de distribution	Schieber ✓	Shutter